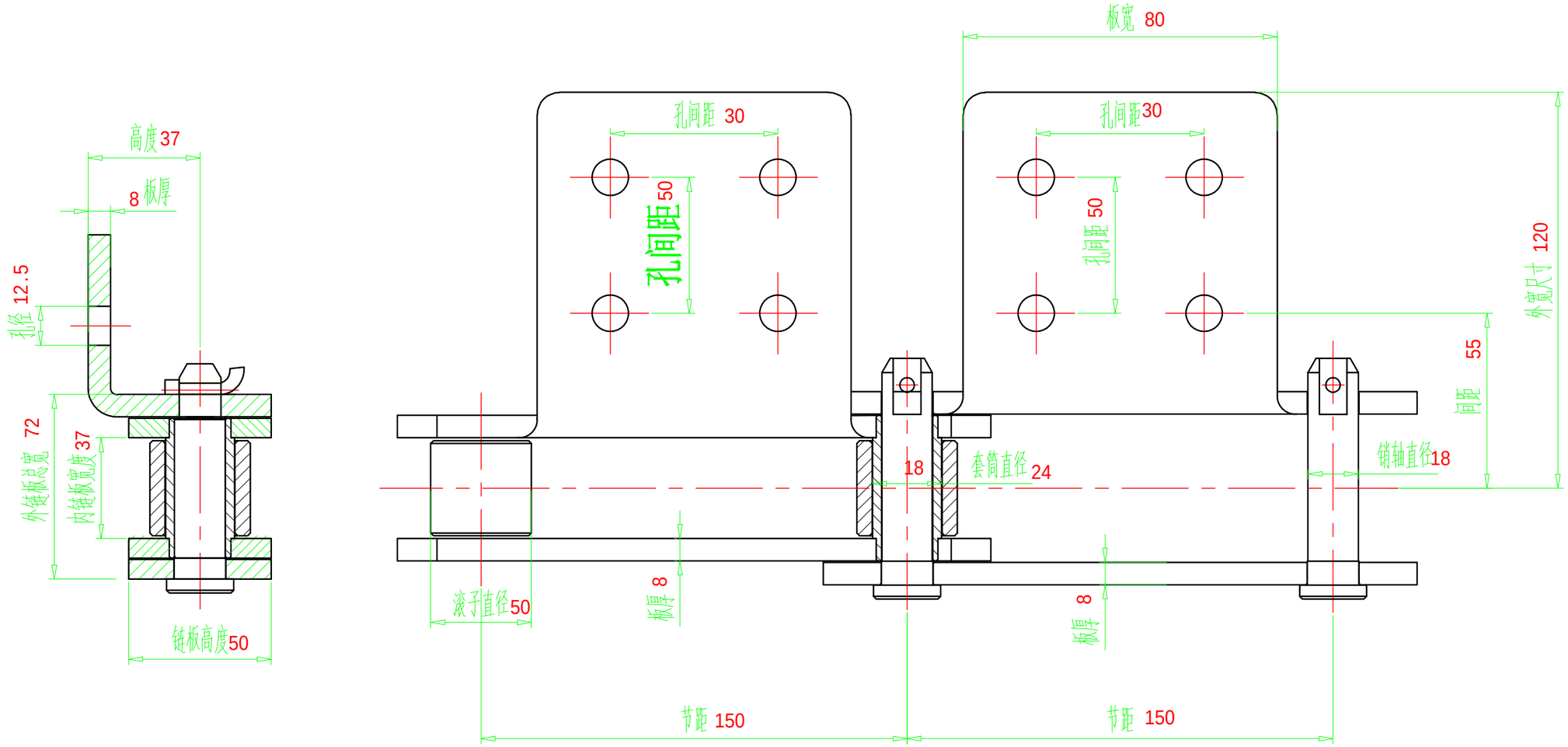

技术要求:

1. M160链条的破断负荷不小于 160KN.
2. 链长的精度为链条名义长度的 ±0.25%.
3. 链条各绞链转动灵活,滚子360°自由转动.
4. 涂防锈保护膜.

序号	代号	名称	数量	材料	单重	总重
设计			材质40Cr			恒传链条（宜都）有限公司
校对						
工艺			比例	重量 (kg)	10kg/m	链条组件
标准化			盘号	版次		LT00-00
审核			路径			