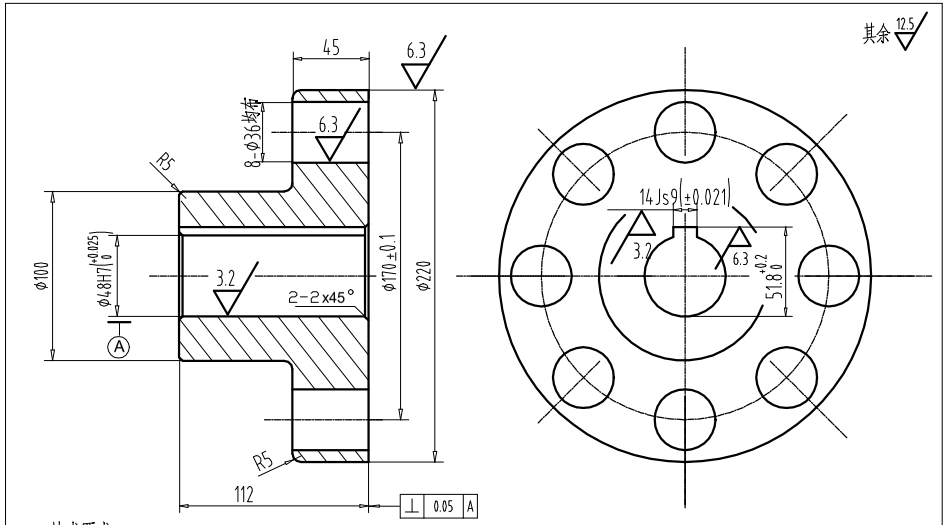

技术要求

1.铸件不允许有气孔,砂眼,夹渣等铸造缺陷.

2.未注圆角R3—R5.

3.清除毛刺.

标记	处数	更改文件号	签字	日期	余热发电22KW冷凝水泵电机端半联轴器II	博爱金隅水泥有限责任公司			
设计		刘春灿		2013-10-08		图样标记	数量	重量	比例
							1	13kg	1:2
审核					ZG35	共 张	第 张		
审定						YRFD-Inb02			

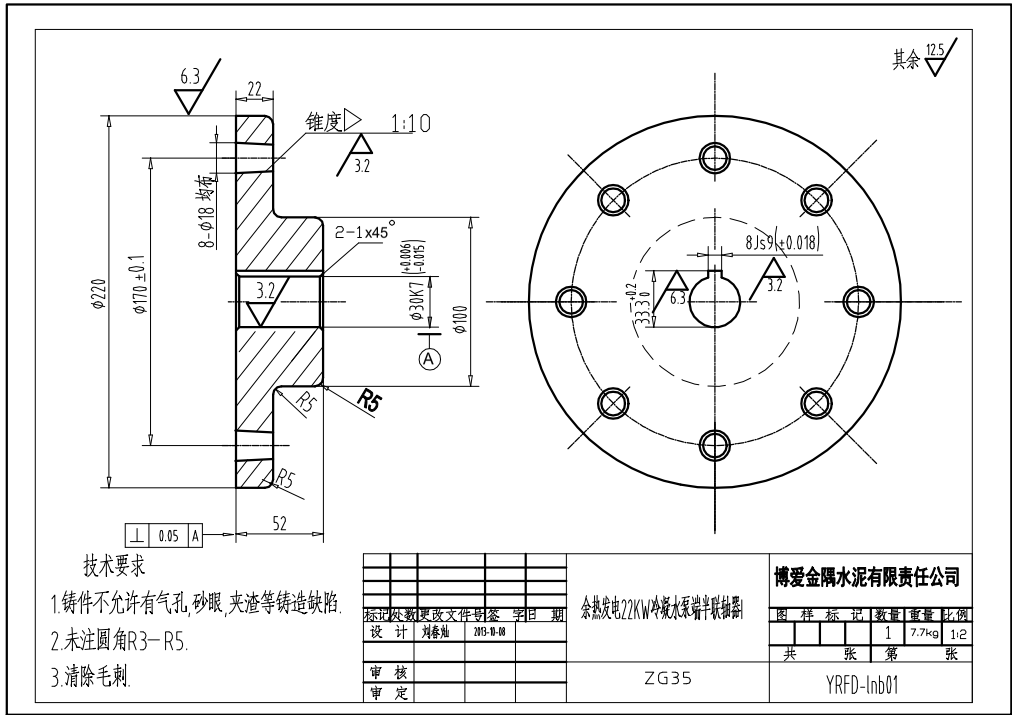

技术要求

1.铸件不允许有气孔,砂眼,夹渣等铸造缺陷.

2.未注圆角R3—R5.

3.清除毛刺.

标记	处数	更改文件号	签字	日期	余热发电22KW冷凝水泵端半联轴器I	博爱金隅水泥有限责任公司			
设计		刘春灿		2013-10-08		图样标记	数量	重量	比例
							1	7.7kg	1:2
审核					ZG35	共 张	第 张		
审定						YRFD-Inb01			